Válvulas de bola para gas ORION 1/2"

Información Técnica

Válvulas de bola ORION de la marca Valvex de 1/2" con palanca de acero, rosca tipo macho-hembra, niquelada. 25 años de garantía.

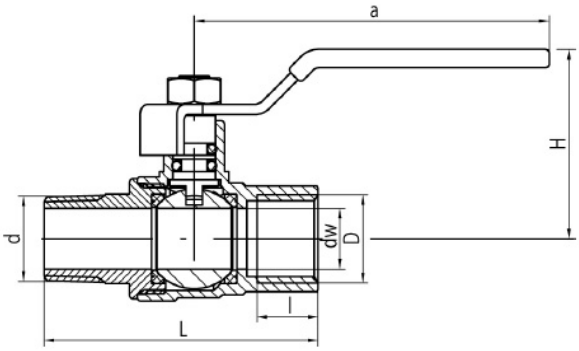

DN	Medidas							
	Medida	D	l	dw	L	a	H	d
15	1/2"	Rp1/2	15	15	67,5	86,5	46,5	R1/2

Utilización

Para uso en instalaciones de gas en viviendas.

Tipo de válvulas

Válvulas de bola para gas natural

Garantía

25 años

Datos técnicos

Presión nominal: MOP 5-20 bar, T3 (desde -40 hasta +60 ºC)

Presión máxima: 20 bar (2,0 MPa)

Materiales: cuerpo, tuerca, bola, espiga: **latón**; empaquetadura de la bola: **PTFE (teflón)**; empaquetadura de la espiga: **sello O-ring de caucho NBR 70**; palanca: **acero al carbono recubierto con plástico.**

Cobertura: cuerpo, tuerca: **níquel**; bola: **cromo**.

Proyectos de Combustión Industrial

NUESTRAS OFICINAS

LA PAZ
Calle Loayza #349, entre Potosí y Mercado, Edificio Loayza, Piso 2, Of. 203
Teléfono: (+591) 2-2201715
Fax: (+591) 2-2201755
Celular: (+591) 72048268
Email: stiltda203@gmail.com
Web: www.sti-gas.com

COCHABAMBA
Calle Venezuela #841 entre C. 16 de Julio y Av. Oquendo
Teléfono: (+591) 4-663346
Celular: (+591) 76458043