Reguladores de presión - Serie ERG-M

Los **reguladores de presión** de la serie ERG-M son ampliamente utilizados en **instalaciones domiciliarias**, **comerciales** e **industriales** que utilizan **gas natural**, GLP o gases no corrosivos. El objetivo de estos reguladores es reducir la presión de entrada del gas (**en una etapa**) de un máximo de 0,5 bar a un valor deseado de presión de salida entre 15 y 35 mbar. El rango de presión de salida se puede ajustar utilizando kits de resortes (**muelles**) dedicados. Los reguladores de presión tipo ERG-M dependiendo del modelo son para diferentes caudales nominales y vienen en diferentes configuraciones. Los reguladores **ERG-M** de la marca **Eska Valve** vienen con filtro.

Datos técnicos

- Clase de presión: PN0,5
- Conexión de la entrada y salida: 1/2", 3/4" (rosca hembra)
- Rango de presión de la entrada: Entre 50 mbar y 0,5 bar
- Rango de presión de la salida: Entre 15 mbar y 35 mbar
- Rango de caudal: Entre 0 y 6 m^3/h
- Número de etapas: Una etapa
- Clase de precisión - Tolerancia de salida: AC 10 (± 10%)
- Tolerancia de cierre: SG20 (+30%)
- Rango de temperatura de funcionamiento: Entre -20°C y 60°C
- Configuración de conexión: conexión recta (180°)
- Materiales: Cuerpo – Aluminio EN 1706, latón EN 12164, gomas EN 549
  Cubierta - Aluminio EN AC-46100

Modelos ofrecidos:

MODELO	Rango de caudal [Nm^3/h]	Presión de salida P_2 [mbar]	Conexión (entrada x salida)
ERG-M 1015	0 ÷ 6	15 ÷ 35	1/2" H x 1/2" H
ERG-M 1020			3/4" H x 3/4" H

Tipos de conexiones:

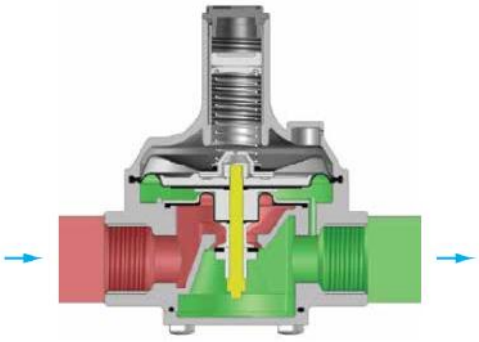

En línea (180°)

Dimensiones:

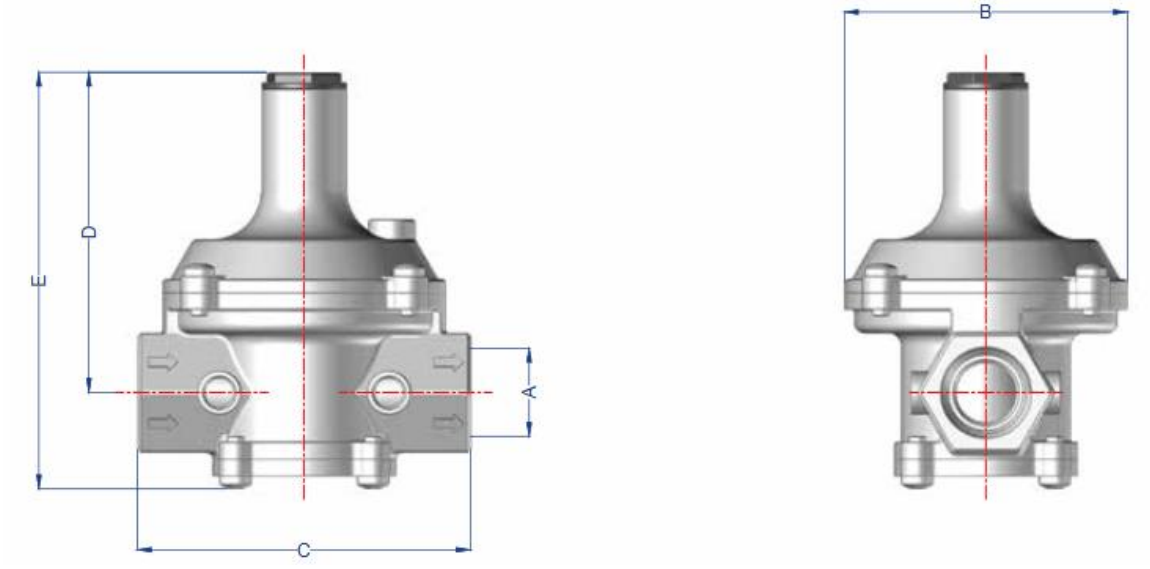

MODELO	A	B	C	D	E
ERG-M 1015	1/2"	85	100	95	124
ERG-M 1020	3/4"				

LA PAZ - c/ Loayza #349, entre Potosí y Mercado, Edif. Loayza, Piso 2, Of. 203; Tel.: 2-2201715; Fax: 2-2201755; Cel.: 72048268
COCHABAMBA - c/ Venezuela #851 entre C. 16 de julio y Av. Oquendo; Tel.: 4-663346; Cel.: 7645804
SANTA CRUZ - c/ Antonio Gaspar #3020, Esq. Tercer Anillo y Tres Pasos al Frente; Tel.: 3-3700980; Cel.: (+591) 75940717
Email: stiltda203@gmail.com Web: www.sti-gas.com
Proyectos de Combustión Industrial y Calefacción