Reguladores de presión - Serie ERG-SE

Los **reguladores de presión** de la serie ERG-SE son ampliamente utilizados en **instalaciones domiciliarias**, **comerciales** e **industriales** que utilizan **gas natural**, GLP o gases no corrosivos. El objetivo de estos reguladores es reducir la presión de entrada del gas de un máximo de 6 bar a un valor deseado de presión de salida de 19, 140 ó 300 mbar. El rango de presión de salida se puede ajustar a un valor de presión deseado por el cliente utilizando kits de resortes (**muelles**) dedicados (precio adicional). Los reguladores de presión tipo ERG-SE dependiendo del modelo son para diferentes caudales nominales y vienen en diferentes configuraciones.

Los reguladores **ERG-SE** de la marca **Eska Valve** vienen con filtro, con alivio por sobrepresión, bloqueos por sobrepresión y baja presión – válvula Shut-Off.

Datos técnicos

- Clase de presión: PN6
- Conector de entrada: esferocónico G 3/4"
- Conector de salida a elección: 7/8", 1", 1 1/4", 1 1/2", 2"
- Rango de presión de la entrada: Entre 0,5 bar y 6 bar
- Presión de la salida: 19 mbar, 140 mbar y 300 mbar (para otros valores consulte el precio con STI LTDA)
- Caudales: 6 / 10 / 15 / 25 / 30 / 50 / 60 m^3/h
- Clase de precisión - Tolerancia de salida: AC 10 (± 10%)
- Tolerancia de cierre: SG20 (+20%)
- Rango de temperatura de funcionamiento: Entre -20°C y 60°C
- Configuraciones de conexión: versátiles
- Tiempo de cierre de seguridad: Menos de 1 segundo
- Materiales: Cuerpo y cubierta - Aluminio EN AC-46100; algunas partes internas - latón CuZn39Pb3, acero inoxidable, zamak, nylon, plástico POM; algunas partes externas – latón CuZn40Pb2, zamak, goma NBR; resorte - AISI 302

Modelos ofrecidos:

MODELO	Caudal nominal [Nm^3/h]	Presión de salida P_2 [mbar]	Conector de salida	Peso [kg]
ERG-SE 6 (B6)	6	19 / 140	A elección (dependiendo si el regulador será instalado en una montante de gas o directamente sobre el medidor de gas): 7/8", 1", 1 ¼", 1 ½", 2"	1,15
ERG-SE 10 (B10)	10	19 / 140 / 300		
ERG-SE 15 (B16)	16	19 / 140 / 300		
ERG-SE 25 (B25)	25	19 / 140 / 300		
ERG-SE 30 (B30)	30	19 / 140 / 300		
ERG-SE 50 (B50)	50	19 / 140 / 300		
ERG-SE 60 (B60)	60	19 / 140 / 300		

Tipos de conexiones:

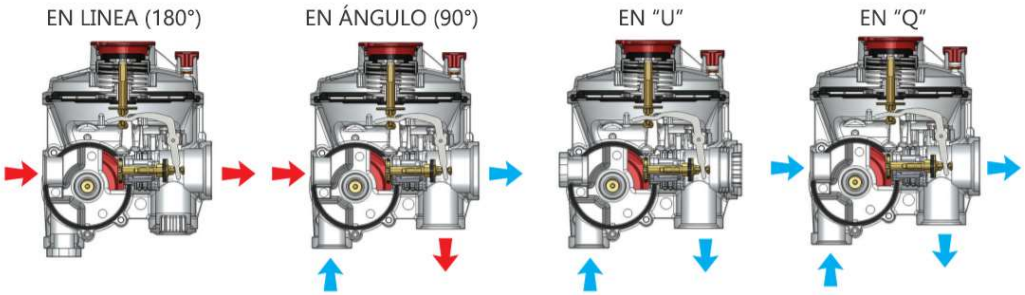

Dimensiones del regulador sin sus conectores:

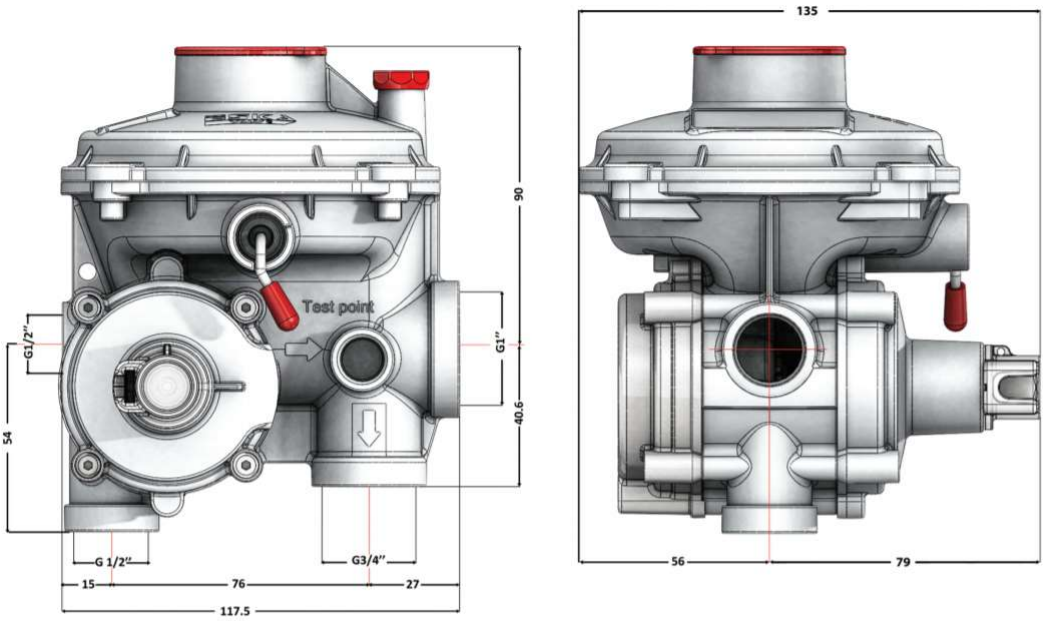

LA PAZ – c/ Loayza #349, entre Potosí y Mercado, Piso 2, Of. 203; Tel.: 2-2201715; Fax: 2-2201755; Cel.: 72048268
COCHABAMBA – c/ Venezuela #851, entre c/ 16 de Julio y Av. Oquendo; Tel.: 4-663346; Cel.: 7645804
SANTA CRUZ – c/ Antonio Gaspar #3020 (a un lado del surtidor "3 Pasos al Frente"); Tel.: 3-3700980; Cel.: 72031638
E-mail: stiltda203@gmail.com Web: www.sti-gas.com
STI LTDA
Servicios Técnicos e Importaciones
Proyectos de Combustión Industrial y Calefacción