Válvula de entrada termostatizable en ángulo VECTOR

Información Técnica

Válvula de entrada termostatizable en ángulo modelo ZT22, de 1/2", niquelada, con diafragma móvil (preajustado) para radiadores en sistemas de calefacción. Garantía 25 años. Gracias a la válvula de entrada es posible cerrar el paso del agua por el radiador cuando haya una avería y hacerle su respectivo mantenimiento o cambio sin vaciar el circuito. Las válvulas termostatizables son compatibles con cabezales termostáticos (vendidos por separado) para el ajuste de temperatura en el radiador.

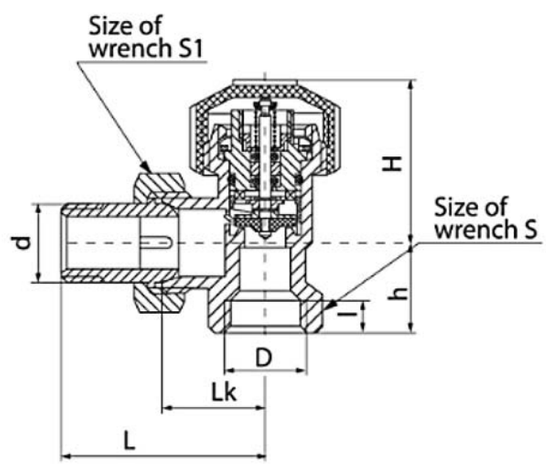

DN	Medidas									
	Medida	D	d	L	Lk	l	H	h	S	S1
FK 15	G1/2"	1/2" (H)	1/2" (M)	53	26	10	41,5	23	27	30

Utilización

Para uso en instalaciones de calefacción

Tipo de válvulas

Válvulas termostatizables

Garantía

25 años

Datos técnicos

Presión máxima: 10 bar (1,0 MPa)
Temperatura máxima del agua caliente: 120ºC
Superficie: niquelada

Materiales: cuerpo, tuerca, tuerca del acoplamiento, pieza exterior del acoplamiento, tapón, espaciador, tornillo izquierdo, manga, cubierta del resorte: **latón**; vástago, placa de inserción del vástago, resorte: **acero**; empaquetadura del tapón, del cartucho, del vástago y de la pieza exterior del acoplamiento: **goma EPDM**; tapa protectora: **tarnamid.**

Cobertura: cuerpo, tuerca del acoplamiento, pieza exterior del acoplamiento: **níquel**.