Válvula de salida (detentor) en línea VECTOR

Información Técnica

Válvula de salida (detentor) en línea modelo Z0-P-15, de 1/2″, niquelada, para radiadores en sistemas de calefacción. Garantía 25 años. Gracias al detentor es posible cerrar el paso del agua en la salida del radiador cuando haya una avería y hacerle su respectivo mantenimiento o cambio sin vaciar el circuito.

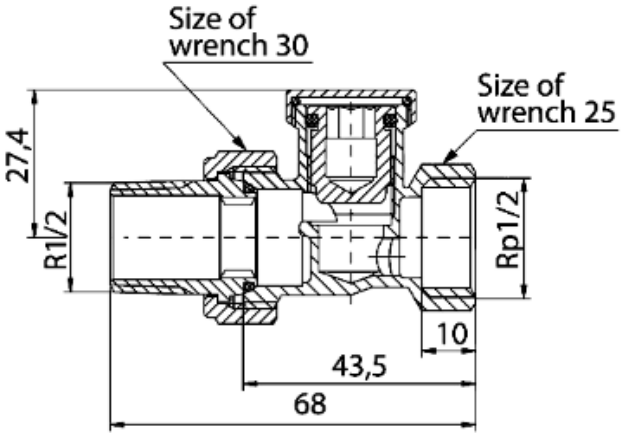

Utilización

Para uso en instalaciones de calefacción

Tipo de válvulas

Válvulas termostáticas

Garantía

25 años

Datos técnicos

Presión máxima: 10 bar (1,0 MPa)
Temperatura máxima del agua caliente: 100ºC
Superficie: niquelada

Materiales: cuerpo, tapón, tapa exterior, tuerca del acoplamiento, pieza exterior del acoplamiento: **latón**; empaquetadura del tapón, de la tapa exterior y de la pieza exterior del acoplamiento: **goma NBR 70 y EPDM**.

Cobertura: cuerpo, tapa exterior, tuerca del acoplamiento,
pieza exterior del acoplamiento: **níquel**.