Medidor tipo diafragma Metrix G16 (cnx 2” - 280 mm)

Medidor comercial o industrial con indicador mecánico

Medidor G16 – 280 mm

El medidor G16 está diseñado para uso en comercios o industrias donde el consumo de gas de todos los equipos instalados no excede 25m³/h de aire a una densidad de 1,2kg/m³.

El medidor G16 está adaptado para medir el consumo de gas natural y gas propano-butano (GLP).

Este medidor viene equipado con una conexión a un emisor de impulsos NI-3 (1 imp = 0,01 m³), lo que le permitirá registrar los picos de consumo de gas.

Medidas

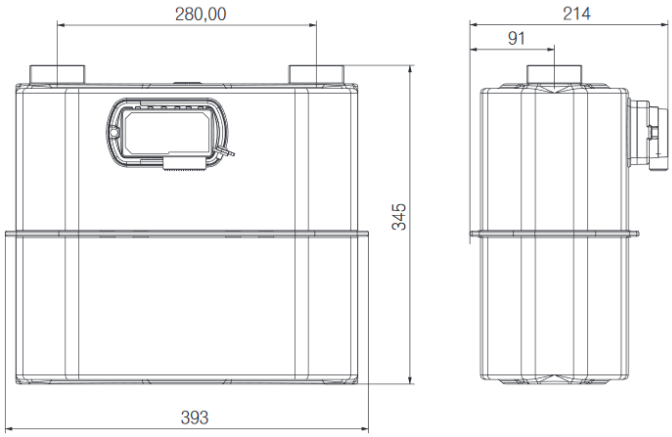

Datos técnicos

Caudal máximo	25 m^3/h
Caudal mínimo	0,16 m^3/h
Caudal nominal	16 m^3/h
Volumen cíclico	8 dm^3
Presión máxima de trabajo	0,5 bar
Indicación máxima	999999,99 m^3/h
Caudal inicial	13 dm^3/h
Resistencia al fuego 650°C según la norma EN 1359	0,1 bar
Conexión	2”
Distancia entre ejes	220 mm
Peso	7,6 kg
Temperatura de operación	de -25 a 55°C

Curvas de errores y de pérdida de presión

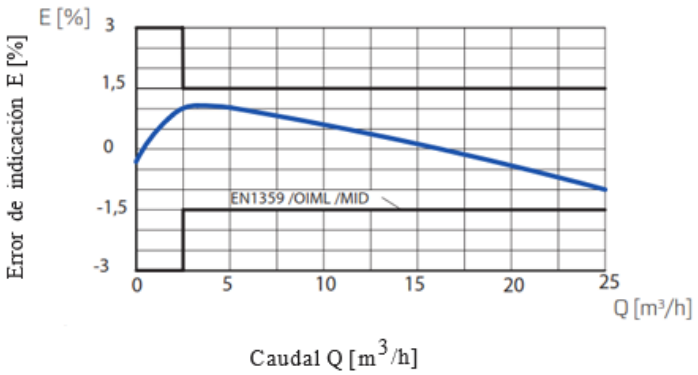

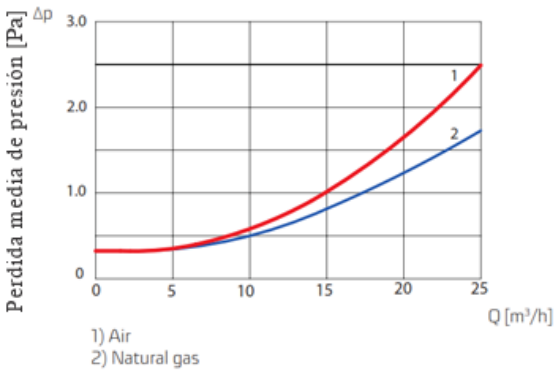

LA PAZ – c/ Loayza #349, entre Potosí y Mercado, Piso 2, Of. 203; Tel.: 2-2201715; Fax: 2-2201755; Cel.: 72048268
COCHABAMBA – c/ Venezuela #851, entre c/ 16 de Julio y Av. Oquendo; Tel.: 4-663346; Cel.: 7645804
SANTA CRUZ – c/ Antonio Gaspar #3020 (a un lado del surtidor “3 Pasos al Frente”); Tel.: 3-3700980; Cel.: 72031638
E-mail: stiltda203@gmail.com Web: www.sti-gas.com
STI LTDA
Servicios Técnicos e Importaciones
Proyectos de Combustión Industrial y Calefacción