Medidor tipo diafragma Metrix G6 (cnx 1 1/4” - 130 mm)

Medidor comercial/industrial con indicador mecánico

Medidor G6 -130 mm

El medidor G6 está diseñado para uso en comercios o industrias donde el consumo de gas de todos los equipos instalados no excede 10m³/h de aire a una densidad de 1,2kg/m³.

El medidor G6 está adaptado para medir el consumo de gas natural y gas propano-butano (GLP).

Este medidor viene equipado con una conexión a un emisor de impulsos NI-3 (1 imp = 0,01 m³), lo que le permitirá registrar los valores de consumo de gas.

Medidas

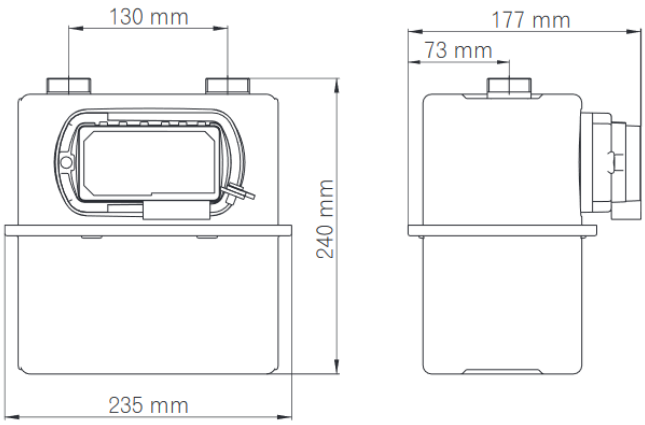

Datos técnicos

Caudal máximo	10 m^3/h
Caudal mínimo	0,06 m^3/h
Caudal nominal	6 m^3/h
Volumen cíclico	2,2 dm^3
Presión máxima de trabajo	0,5 bar
Indicación máxima	99999,999 m^3/h
Caudal inicial	5 dm^3/h
Resistencia al fuego 650°C según la norma EN 1359	0,1 bar
Conexión	1 1/4"
Distancia entre ejes	130 mm
Peso	2,9 kg
Temperatura de operación	de -25 a 55°C

Curvas de errores y de pérdida de presión

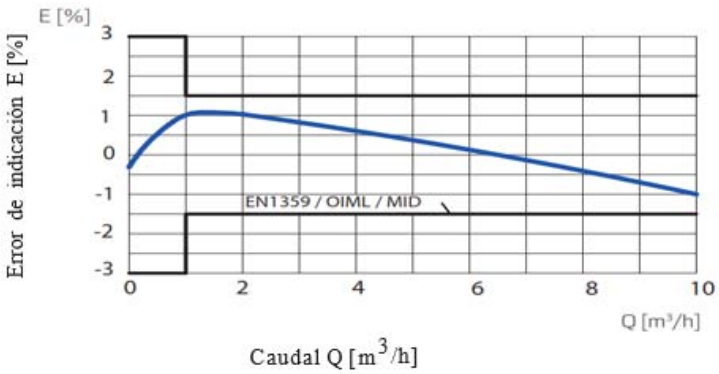

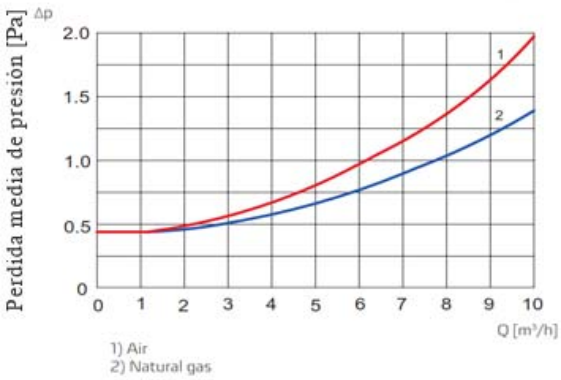

LA PAZ – c/ Loayza #349, entre Potosí y Mercado, Piso 2, Of. 203; Tel.: 2-2201715; Fax: 2-2201755; Cel.: 72048268
COCHABAMBA – c/ Venezuela #851, entre c/ 16 de Julio y Av. Oquendo; Tel.: 4-663346; Cel.: 7645804
SANTA CRUZ – c/ Antonio Gaspar #3020 (a un lado del surtidor "3 Pasos al Frente"); Tel.: 3-3700980; Cel.: 72031638
E-mail: stiltda203@gmail.com Web: www.sti-gas.com
STI LTDA
Servicios Técnicos e Importaciones
Proyectos de Combustión Industrial y Calefacción